«ՆՅՈՒ ԱՐՏ ՆԱԽԱԳԻԾ» ՍՊԸ

NEW ART PROJECTS

Գիրք 1 - Եղեգնաձոր համայնքի Կամոյի 2ա բազմաբնակարան շենքի տանիքի հիմնանորոգման աշխատանքային նախագիծ

Հատոր 1 -1 Նախահաշիվ

Պատվիրատու Եղեգնաձորի համայնքապետարան

2025թ.

էլ.հասցե artdaniell@gmail.com «ՆՅՈՒ ԱՐՏ ՆԱԽԱԳԻԾ» ՍՊԸ

NEW ART PROJECTS

«ՆՅՈՒ ԱՐՏ ՆԱԽԱԳԻԾ» ՍՊԸ

Գիրք 1 - Եղեգնաձոր համայնքի Կամոյի 2ա բազմաբնակարան շենքի տանիքի հիմնանորոգման աշխատանքային նախագիծ

Հատոր 1 -1 Նախահաշիվ

Տնօրեն Ա. Դանիելյան

2025թ.

էլ.հասցե artdaniell@gmail.com «ՆՅՈՒ ԱՐՏ ՆԱԽԱԳԻԾ» ՍՊԸ

NEW ART PROJECTS

ՀԱՅԱՍՏԱՆԻ ՀԱՆՐԱՊԵՏՈՒԹՅԱՆ ՔԱՂԱՔԱՇԻՆՈՒԹՅԱՆ ԿՈՄԻՏԵ

ԼԻՑԵՆԶԻԱ

ՔՊԼ-000132, 1-ին դաս

ՔԱՂԱՔԱՇԻՆԱԿԱՆ ՓԱՍՏԱԹՂԹԵՐԻ ԿԱԶՄՈՒՄ ԲԱՑԱՌՈՒԹՅԱՄԲ ԿՈՆՍՏՐՈՒԿՏՈՐԱԿԱՆ ԵՎ ՃԱՐՏԱՐԱՊԵՏԱԿԱՆ ՄԱՍԵՐԻ

ՏՐՎԱԾ Է

2024-08-01, «ՆՅՈՒ ԱՐՏ ՆԱԽԱԳԻԾ» ՍՊԸ

ՀՀ, ԵՐԵՎԱՆ, ԱՎԱՆ, ԾԱՐԱՎ ԱՂԲՅՈՒՐ, 55/17, 272 ԲՆ.

Գործողության ժամկետը՝ 01.08.2029թ.

ՀԱՎԻՉ ՀԱՄԱՐ՝ UGE2-45DE-2AF6-6973

«ՆՅՈՒ ԱՐՏ ՆԱԽԱԳԻԾ» ՍՊԸ

Եղեգնաձոր համայնքի Կամոյի 2ա բազմաբնակարան շենքի տանիքի հիմնանորոգման աշխատանքային նախագիծ

Գիրք 1 -

Էլ.հասցե artdaniell@gmail.com «ՆՅՈՒ ԱՐՏ ՆԱԽԱԳԻԾ» ՍՊԸ

Պատվիրատու Եղեգնաձորի համայնքապետարան

2025թ.

NEW ART PROJECTS

ՀԱՅԱՍՏԱՆԻ ՀԱՆՐԱՊԵՏՈՒԹՅԱՆ ՔԱՂԱՔԱՇԻՆՈՒԹՅԱՆ ԿՈՄԻՏԵ

ԼԻՑԵՆԶԻԱ

ՔՊԼ-000132, 1-ին դաս

ՔԱՂԱՔԱՇԻՆԱԿԱՆ ՓԱՍՏԱԹՂԹԵՐԻ ԿԱԶՄՈՒՄ՝ ԲԱՑԱՌՈՒԹՅԱՄԲ ԿՈՆՍՏՐՈՒԿՏՈՐԱԿԱՆ ԵՎ ՃԱՐՏԱՐԱՊԵՏԱԿԱՆ ՄԱՍԵՐԻ

ՏՐՎԱԾ Է

2024-08-01, «ՆՅՈՒ ԱՐՏ ՆԱԽԱԳԻԾ» ՍՊԸ

ՀՀ, ԵՐԵՎԱՆ, ԱՎԱՆ, ԾԱՐԱՎ ԱՂԲՅՈՒՐ, 55/17, 272 ԲՆ.

Գործողության ժամկետը՝ 01.08.2029թ.

ՀԱՎԻՐՉ ՀԱՄԱՐ՝ UGE2-45DE-2AF6-6973

«ՆՅՈՒ ԱՐՏ ՆԱԽԱԳԻԾ» ՍՊԸ

Եղեգնաձոր համայնքի Կամոյի 2ա բազմաբնակարան շենքի տանիքի հիմնանորոգման աշխատանքային նախագիծ

Գիրք 1 -

Պատվիրատու Եղեգնաձորի համայնքապետարան

Համաձայնեցված է՝ համայնքապետ Դ. Հարությունյան

«ՆՅՈՒ ԱՐՏ ՆԱԽԱԳԻԾ» ՍՊԸ Տնօրեն Ա. Դանիելյան

2025թ.

էլ.հասցե artdaniell@gmail.com «ՆՅՈՒ ԱՐՏ ՆԱԽԱԳԻԾ» ՍՊԸ

ԲԱՑԱՏՐԱԳԻՐ

ՇԻՆԱՐԱՐԱԿԱՆ ՀՐԱՊԱՐԱԿ

1. Ընդհանուր դրույթներ

«Շինարարական կազմակերպում բաժինը մշակված է նախագծման տեխնիկական առաջադրանքի հիման վրա համաձայն ՀՀՇՆ 3.01.01-09 և և ընդգրկում է

. բացատրագիր
. աշխատանքների կատարման համար ներկայացվող տեխնիկական տվյալներ
. կատարվող աշխատանքների անվտանգության պահպանման հրահանգներ
. կատարվող աշխատանքների որակային ստուգման հրահանգներ
. աշխատանքների կատարման ժամանակացույց
. շինարարական հրապարակի գլխավոր հատակագիծ
. բաժնի մշակման ժամանակ օգտագործվել են հետևյալ նորմատիվային փաստաթղթերը
. ՀՀ ՇՆ 3.01.01-09 «Շինարարության կազմակերպում»
. ՍՆԻՊ III-4-80* «Անվտանգություն տեխնիկական շինարարությունում

Աշխատանքային գծագրերի անվանումը

N/N	ԱՆՎԱՆՈՒՄ	ԹԵՐԹ
1	Ընդհանուր տվյալներ և իրադրության հատակագիծ	Ը-1
2	Շին. աշխատանքների կազմակերպում	ՃՇ-1
3	Տանիքի հատակագիծ /չափագրություն Մ 1-100	ՃՇ-2
4	Տանիքի ծածկուիթի հատակագիծ Մ 1:100	ՃՇ-3
5	Ծպեղների և կավարամածի հատակագիծ 1:100	ՃՇ-4
6	Տանիքի փայտյա էլեմենտների մասնագիր և հանգույցներ	ՃՇ-5
7	Տանիքի փայտյա էլեմենտների հանգույցներ	ՃՇ-6
8	Տանիքի փայտյա էլեմենտների հանգույցներ	ՃՇ-7
9	Տանիքի էլեմենտների ամփոփագիր և հանգույցներ	ՃՇ-8
10	Տանիքի պատուհան և մասնագիր	ՃՇ-9
11	Մետաղյա հրդեհային աստիճան և մասնագիր	ՃՇ-10
12	օդափոխության բլոկի և տանիքի ծածկույթի միացման հանգույց	ՃՇ-11
13	Շին. աշխատանքների ժամանակացույց	ՃՇ-12

1. Շինարարության ընթացքում շինմոնտաժային աշխատանքները կատարելիս նախապես անհրաժեշտ է ապամոնտաժված կոնստրուկցիաներին առնչվող հանգույցները ենթարկել համապատասխան մշակման նոր մոնտաժային և կառուցման աշխատանքների համար:
2. Շինարարության կատարման ժամանակ անհրաժեշտ է կազմակերպել անվտանգության միջոցառումներ

- աշխատատեղերի տեղադրումը ըստ բարձրության 1.3 մետր և ավելի տարբերությունների դեպքում
- բարձր տեղադրված կոնստրուկցիաների, նյութերի, գործիքների անկումից
- մեքենաների շարժական մասերի և նրանցով տեղաշարժվող կոնստրուկցիաների և նյութերի անկումից
- շենքի և շինության չամրացված կոնստրուկցիաների փլուզումից
- մեքենաների մասերի անկումից
- աշխատանքի ժամանակ վնասակար նյութերով աշխատելիս անվտանգության ապահովման համար
- աշխատանքների կատարման համար անհրաժեշտ նյութերի և կոնստրուկցիաների աշխատատեղերում ճիշտ դասավորությունը
- աշխատանքների կատարման հերթականությունը հաշվի առնելով կոնստրուկցիաների կայուն տեղադրումը
- կոնստրուկցիաների և շինվածքների տեղադրման ժամանակ ապահովել միջոցառումներ աշխատողների ցած չնկնելու և նրանց կողմից իրերի ընկնելու վտանգի դեմ համապատասխան պաշտպանիչ միջոցառումներ իրականացնելու
- ճշգրտել աշխատանքային վտանգավոր գոտին նշահարել դրոշակներով ցուցանակներով և այլ միջոցներով
- ապահովել աշխատատեղերի անվտանգությունը բարձրության վրա
- ճշտել տեղադրվող կոնստրուկցիաների հաջորդականությունը
- մոնտաժման ընթացքում ապահովել կոնստրուկցիաների և շինվածքների կայունությունը:

ԾԱՆՈԹՈՒԹՅՈՒՆ

Տանիքի ապամոնտաժումը սկսելուց առաջ անհրաժեշտ է տարանջատել անվտանգության գոտիները, բացառել կողմնակի անձանց մուտքը շին. հրապարակի տարածք, ամբողջությամբ հոսանքազրկել շին. հրապարակի տարածքի բոլոր էլեկտրական գծերը , ապամոնտաժման աշխատանքներում ներգրաված բոլոր անձանց անցկացնել աշխատանքի անվտանգության կանոնների դասնթաց: Պահպանել ՇՆ ԵՎ Կ III, 4-80 անվտանգության տեխնիկայի կանոնները
ՇԻՆԱՐԱՐՈՒԹՅԱՆ ԸՆԹԱՑՔՈՒՄ ԽՍՏՈՐԵՆ ՊԱՀՊԱՆԵԼ ԱՆՎՏԱՆԳՈՒԹՅԱՆ ԿԱՆՈՆՆԵՐԸ ՇԻՆԱՐԱՐՈՒԹՅԱՆ ԸՆԹԱՑՔՈՒՄ ՕԳՏԱԳՈՐԾԵԼ ՄԻԱՅՆ ՍԵՐՏԻՖԻԿԱՑՎԱԾ ՆՅՈՒԹԵՐ ԵՎ ՍԱՐՔԱՎՈՐՈՒՄՆԵՐ ԲԱՐՁՐ ՈՐԱԿԻ:

ՆԳԾ	Ա. Դանիելյան		Երեգնածորի համայնքապետարան			Գիրք 1
Նախագծեց	Ա. Դանիելյան					
			Կամոյի 2ա բազմաբնակարան շենքի տանիքի հիմնանորոգման աշխատանքային նախագիծ ՀՍՏՈՐ 1-1 /ՃՇ/	Փուլ	Թերթ	Թերթեր
				ԱՆ	Ը-1	12
			Ընդհանուր տվյալներ և իրադրության հատակագիծ	2025թ. «ՆՅՈՒ ԱՐՏ ՆԱԽԱԳԻԾ» ՍՊԸ		

ՀՀ Վայոց ձորի մարզ Եղեգնաձորի համայնք

Տանիքի հատակագիծ /չափագրություն ԿԱՄՈՅԻ 2ա/ Մ 1-200

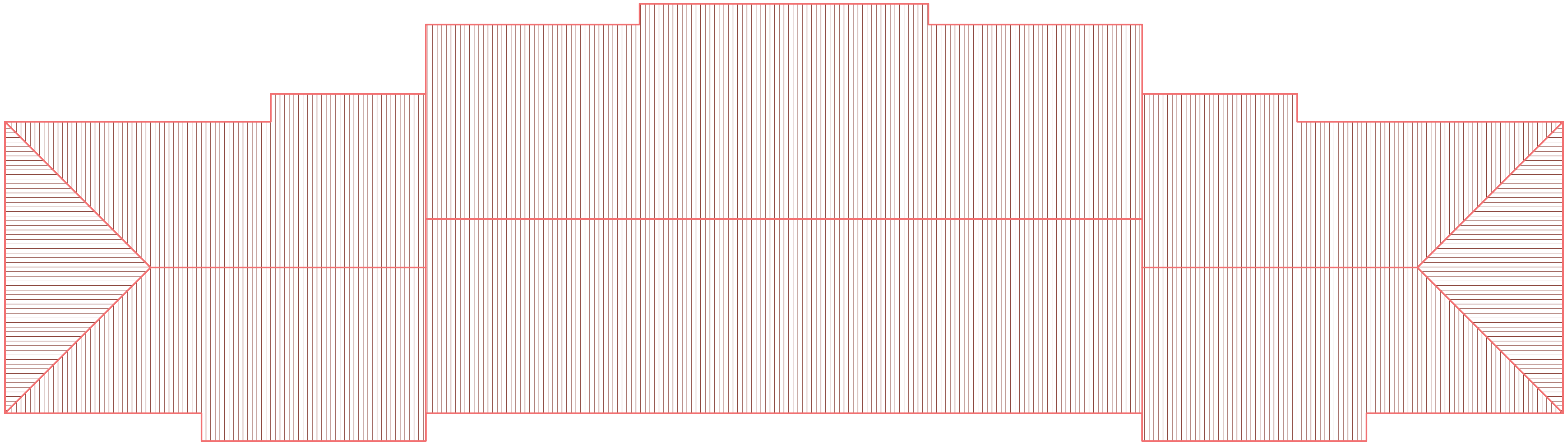

Լայնական կտրվածք /չափագրություն/ Մ 1-100

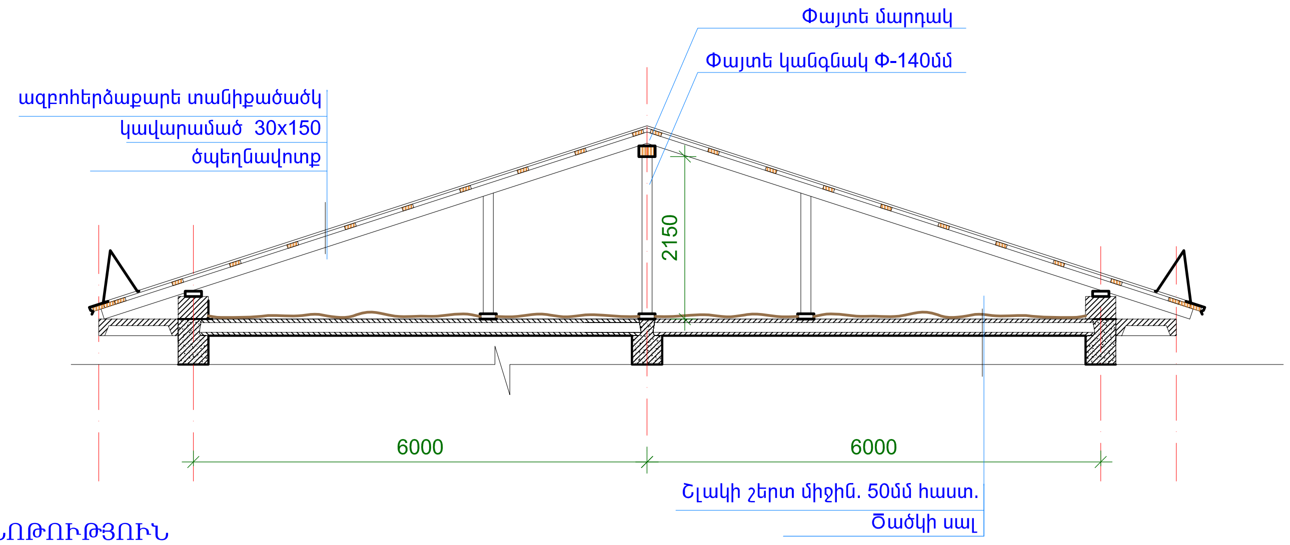

ԾԱՆՈԹՈՒԹՅՈՒՆ

Տանիքի ապամոնտաժումը սկսելուց առաջ անհրաժեշտ է տարանջատել անվտանգության գոտիները, բացառել կողմնակի անձանց մուտքը շին. հրապարակի տարածք, ամբողջությամբ հոսանքազրկել շին. հրապարակի տարածքի բոլոր էլեկտրական գծերը , ապամոնտաժման աշխատանքներում ներգրաված բոլոր անձանց անցկացնել աշխատանքի անվտանգության կանոնների դասնթաց:

ԾԱՆՈԹՈՒԹՅՈՒՆ

Տանիքի ապամոնտաժվող էլեմենտները /շին նյութերը/ հանձնել պատվիրատուին

Քանդման աշխատանքներ

N/N	ԱՆՎԱՆՈՒՄԸ	ՉԱՓՄԱՆ ՄԻԱՎՈՐԸ	Քանակություն
1	Ազբոհերձաքարե տանիքի ապամոնտաժում /հանձնում պատվիրատուին/	մ.ք	1320.0
2	Փայտյա կոնստրուկցիաների ապամոնտաժում հանձնում պատվիրատուին /որպես վառելափայտ բնակիչներին հանձնելու համար	Խ/Մ	34.0
3	Փայտյա կավարամածի ապամոնտաժում հանձնում պատվիրատուին /որպես վառելափայտ բնակիչներին հանձնելու համար	մ.ք	1320.0
4	մետաղական ճաղերի ապամոնտաժում /հանձնում պատվիրատուին/	գծ/մ	160.0
5	ջրհոս խողովակների ապամոնտաժում /հանձնում պատվիրատուին/	գծ/մ	250.0
6	Ջրհորդաների գազաթային էլեմենտների ապամոնտաժում /հանձնում պատվիրատուին/	գծ/մ	220.0
7	Տանիքում առկա խարամի շերտի հեռացում ներառյալ աղբը	Խ/Մ	132.0
8	Տանիքում առկա բետոնե օդափոխության հորանների ապամոնտաժում	Խ/Մ	6.4

ՆԳՃ	Ա. Դանիելյան		Եղեգնաձորի համայնքիապետարան		Գիրք 1
Նախագծեց	Ա. Դանիելյան		Կամոյի 2ա բազմաբնակարան շենքի տանիքի հիմնանորոգման աշխատանքային նախագիծ ԻՍՏՈՐ 1-1 /ՃՇ/	Փուլ: ԱՆ	Թերթ: Ճ2-1 / Թերթեր: 12
			Տանիքի հատակագիծ և քանդման աշխատանքներ	2025թ. «ՆՅՈՒ ԱՐՏ ՆԱԽԱԳԻԾ» ՍՊԸ	

Կտրվածք երկայնական Մ 1-100

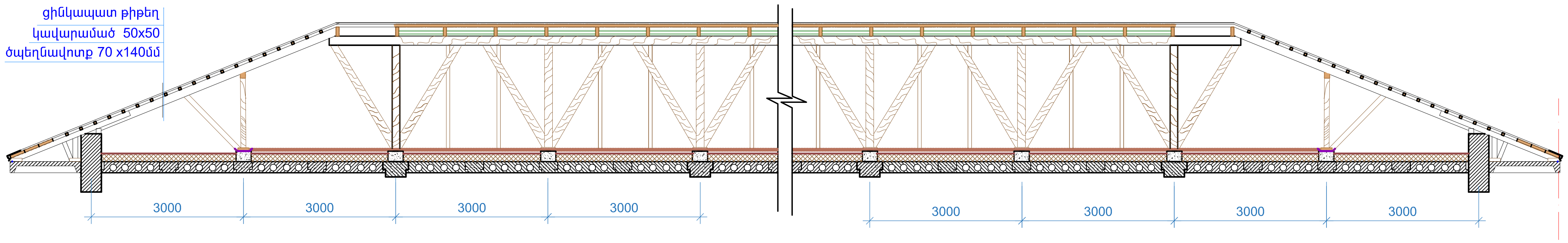

ԾԱՆՈԹՈՒԹՅՈՒՆ

Կտրվածք լայնական Մ 1-100

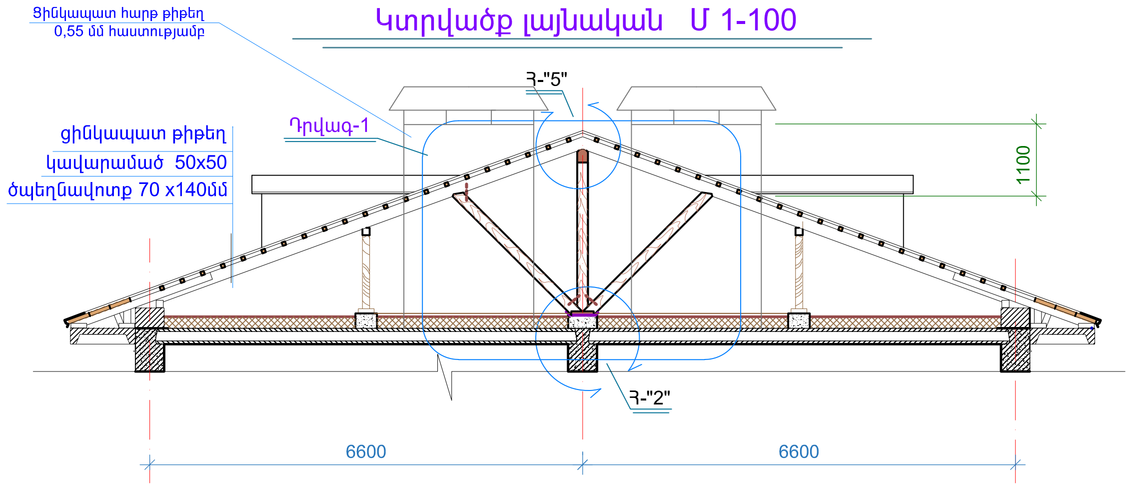

1. Տանիքի ծածկույթը նախատեսված է ցինկապատ տրամատավոր /պրոֆիլավոր/ 0.55մմ հաստությամբ թիթեղից
2. Ջրհորդանները գագաթային էլեմենտները և տանիքի քամհարը պատուհանների ծածկույթը նախատեսված է ցինկապատ հարթ 0.55 մմ հաստությամբ թիթեղից :
3. Ցինկապատ ջրհավաքի վերջնամասը 10մմ ծռել դեպի վեր և ինքն ածից պտուտակով ամրացնել կավարամածին
4. Պրոֆիլավոր ցինկապատ թիթեղը ամրացնել կավարամածին ինքնածից պտուտակներով
5. Տանիքի փայտյա կոնստրուկցիաները պատել հականեխիչ և հակահրդեհային լուծույթով` համապատասխան Շնուկ III 19-76-ի

ՆԳՃ	Ա. Դանիելյան		Եղեգնաձորի համայնքապետարան			Գիրք 1
Նախագծեց	Ա. Դանիելյան					
			Կամոյի 2ա բազմաբնակարան շենքի տանիքի հիմնանորոգման աշխատանքային նախագիծ ՀԱՏՈՐ 1-1 /ՃՇ/	Փուլ	Թերթ	Թերթեր
				ԱՆ	Ճշ-2	12
			Տանիքի երկայնական և լայնական կտրվածք	2025թ. «ՆՅՈՒ ԱՐՏ ՆԱԽԱԳԻԾ» ՍՊԸ		

Տանիքի հատակագիծ / ԿԱՄՈՅԻ 2ա/ Մ 1-200

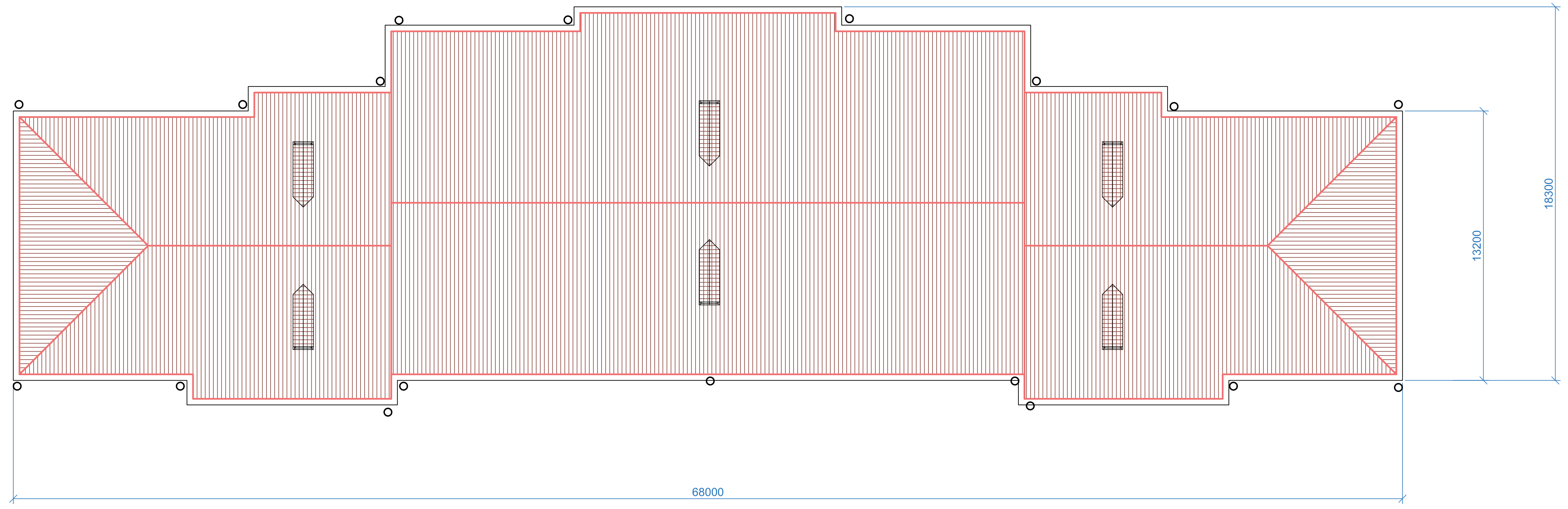

Մետաղական ճաղաշար Մ 1:50 /160գ/ծմ/

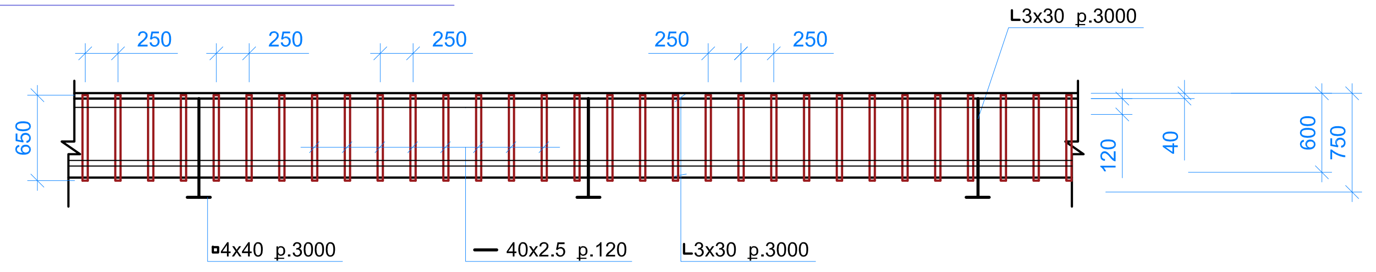

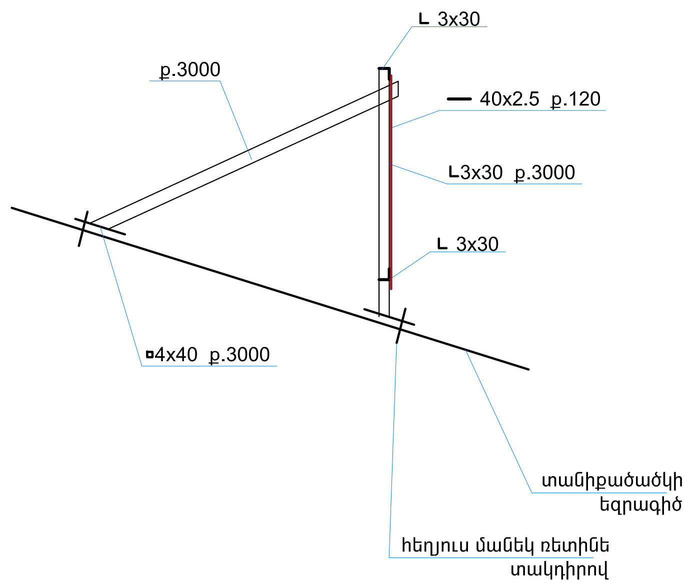

ԾԱՆՈԹՈՒԹՅՈՒՆ

1. Տանիքի ծածկույթը նախատեսված է ցինկապատ տրամատավոր /պրոֆիլավոր/ 0.55մմ հաստությամբ թիթեղից
2. Ջրհորդանները գագաթային էլեմենտները և տանիքի քամհարը պատուհանների ծածկույթը նախատեսված է ցինկապատ հարթ 0.55 մմ հաստությամբ թիթեղից :
3. Ցինկապատ ջրհավաքի վերջնամասը 10մմ ծռել դեպի վեր և ինքն ածիգ պտուտակով ամրացնել կավարամածին
4. Պրոֆիլավոր ցինկապատ թիթեղը ամրացնել կավարամածին ինքնածիգ պտուտակներով
5. Տանիքի փայտյա կոնստրուկցիաները պատել հականեխիչ և հակահրդեհային լուծույթով՝ համապատասխան Շնուկ III 19-76-ի

Եռակցումը իրականացնել Э42A էլեկտրոդներով մետաղյա էլեմենտները ներկել հակակոռոզյոն ներկով

ՆԳԾ	Ա. Դանիելյան		Եղեգնաձորի համայնքիապետարան Գիրք 1			
Նախագծեց	Ա. Դանիելյան					
			Կամոյի 2ա բազմաբնակարան շենքի տանիքի հիմնանորոգման աշխատանքային նախագիծ ՀԱՏՈՐ 1-1 /ՃՇ/	Փուլ	Թերթ	Թերթեր
				ԱՆ	Ճ2-3	12
			Տանիքի ծածկույթի հատակագիծ և հանգույցներ	2025թ. «ՆՅՈՒ ԱՐՏ ՆԱԽԱԳԻԾ» ՍՊԸ		

Պողպատե ջրահեռացման խողովակ մ 1:10

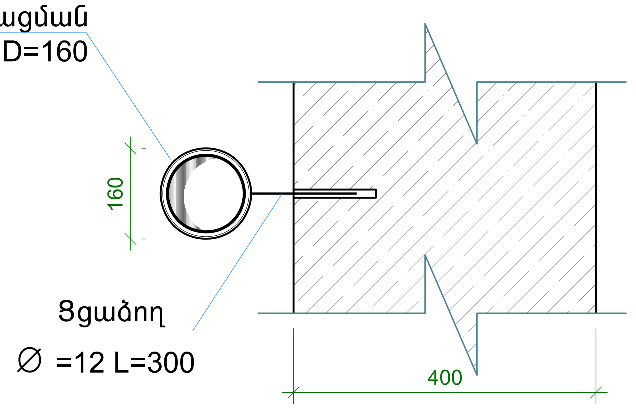

Պողպատե կեռաբևեռ

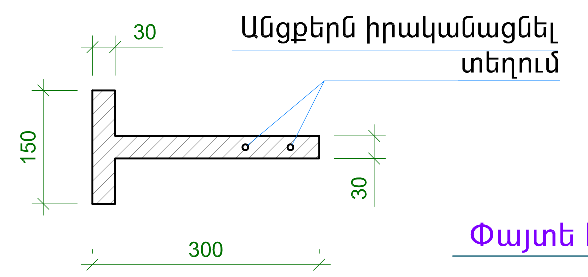

Փայտե էլեմենտների կցորդման հանգույց հեղյուսներով մ 1:20

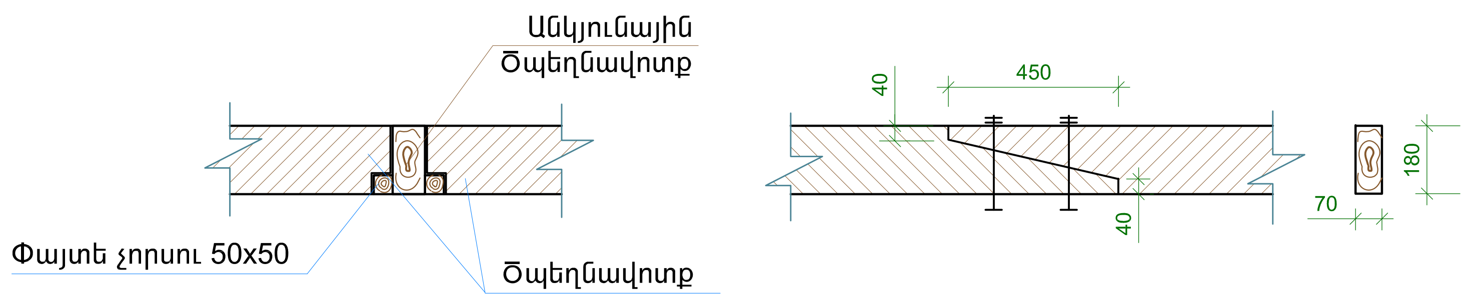

Տանիքի ծագարի հանգույց մ 1:10

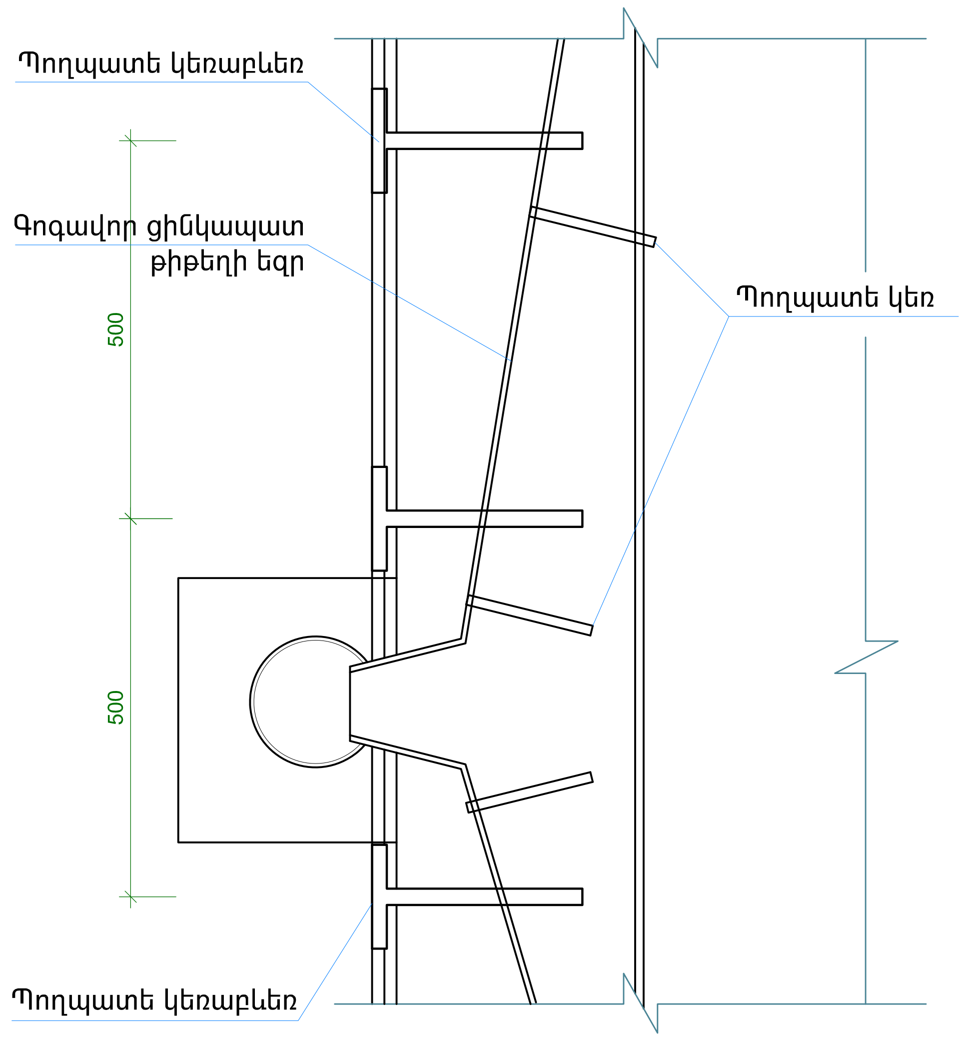

ՏԱՆԻՔԻ ՓԱՅՏՅԱ ԷԼԵՄԵՆՏՆԵՐԻ ՄԱՍՆԱԳԻՐ ԿԱՄՈՅԻ 2ա

ԴԻՐՔ	ԱՆՎԱՆՈՒՄԸ	ԿՏՐՎԱԾՔԸ	ԵՐԿԱՐՈՒԹՅՈՒՆԸ	ԾԱՎԱԼԸ Մ.խ
1	Որմնափայտ	100x100(h)	160.0 մ	1.6
2	Ծպեղնային ոտք	160x70	1140.0 մ	12.76
3	Մարդակ	150x180	52.0 մ	1.4
4	կանգնակ	150x150	54.0 մ	1.21
5	կանգնակ	100x100	74.0 մ	0.74
6	թեքան	140x70	134.0 մ	1.31
7	Հենափայտ	60x160	54.0 մ	0.51
8	կավարաման	50x50	2860.0 մ	7.15
9	Տախտակամած	50x300x3	160.0 x90x0.05	7.2
10	Ծայրակցորդ	100x60x2500	215.0 մ	1.29
10	Ծայրակցորդ	100x60x1000	136.0 մ	0.81
11	Հենափայտ	120x60	134.0 մ	0.96
12	Հենազերան	100x100	134.0 մ	1.34
13	Անկյունային ծպեղնային ոտք	180x70	40.0 մ	0.50
14	իջանցքի դռնակ	250x50	0.03	0.09
15	տանիքի պատուհան	1000x1000x3200 6-հատ	0.25	1.5
16	Փայտե աստիճան	6-հատ		0.45
17	Ընդհամենը փայտանյութ			40.83

ԾԱՆՈԹԱԳՐՈՒԹՅՈՒՆ

1. փայտյա բոլոր էլեմենտները ներծծծցնել հականեխիչ նյութով
2. ծածկույթը ջրհորդանը և ջրհոս խողովակները իրականացնել ցինկապատ թիթեղից
3. ջրհոս խողովակների քանակը 18 հատ (L =324.0մ), ջրհորդանի ընդհանուր երկարությունը 160.0 մ :
4. տանիքի պատուհանների քանակը 6 հատ
5. ուղղաձիգ ներքին մետաղական սանդուղք 3 հատ -55.00 կգ:

ՆԳՃ	Ա. Ղանիեյան		Երեցնածորի համայնքիապետարան			Գիրք 1
Նախագծեց	Ա. Ղանիեյան					
			Կամոյի 2ա բազմաբնակարան շենքի տանիքի հիմնանորոգման աշխատանքային նախագիծ ՒՍՏՈՐ 1-1 /ՃՇ/	Փուլ	Թերթ	Թերթեր
				ԱՆ	Ճ2-4	12
			Տանիքի փայտյա էլեմենտների մասնագիր և հանգույցներ	«ՆՅՈՒ ԱՐՏ ՆԱԽԱԳԻԾ» ՍՊԸ 2025թ.		

Հանգույց "8" Մ 1:20

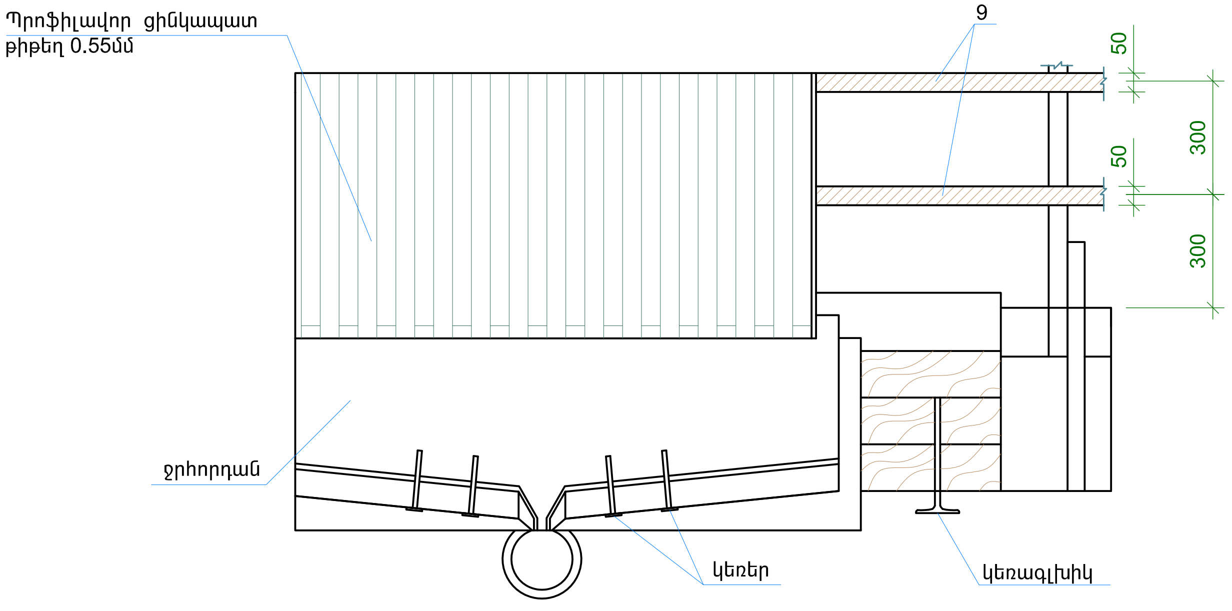

Հանգույց "5" Մ 1:25

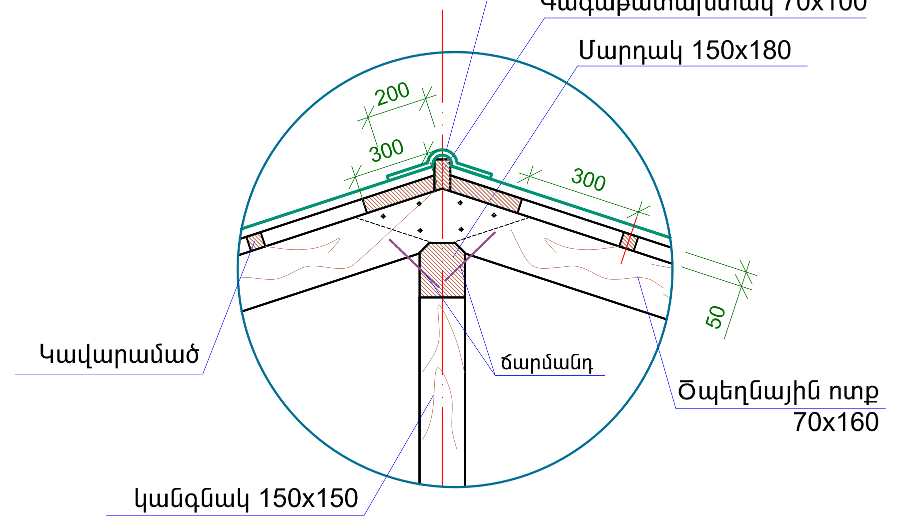

Հանգույց "4" Մ 1:20

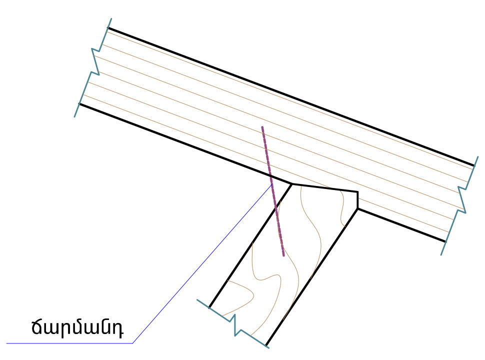

Կտրվածք Ե-Ե Մ 1:50

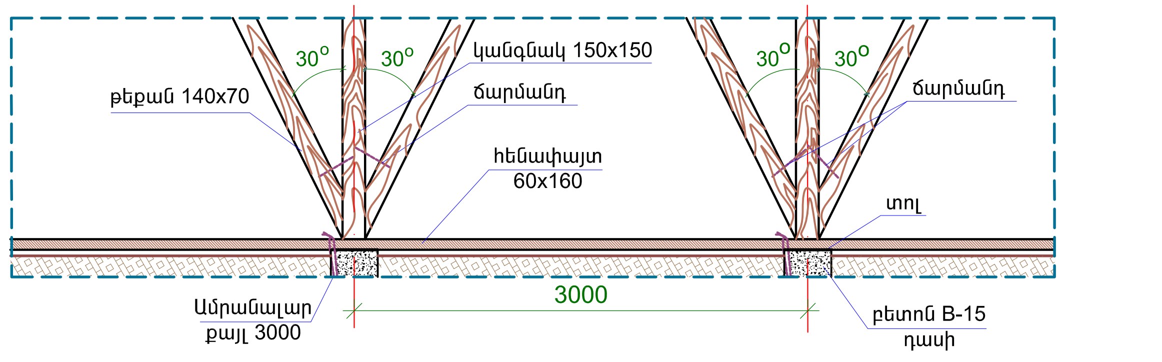

Կտրվածք 1-1 Մ 1:50

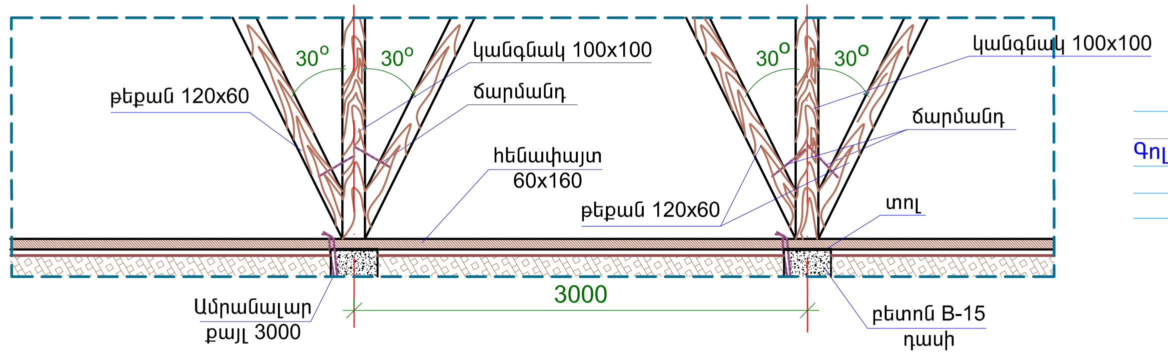

Հանգույց "2"
կանգնակի տեղում Մ 1:25

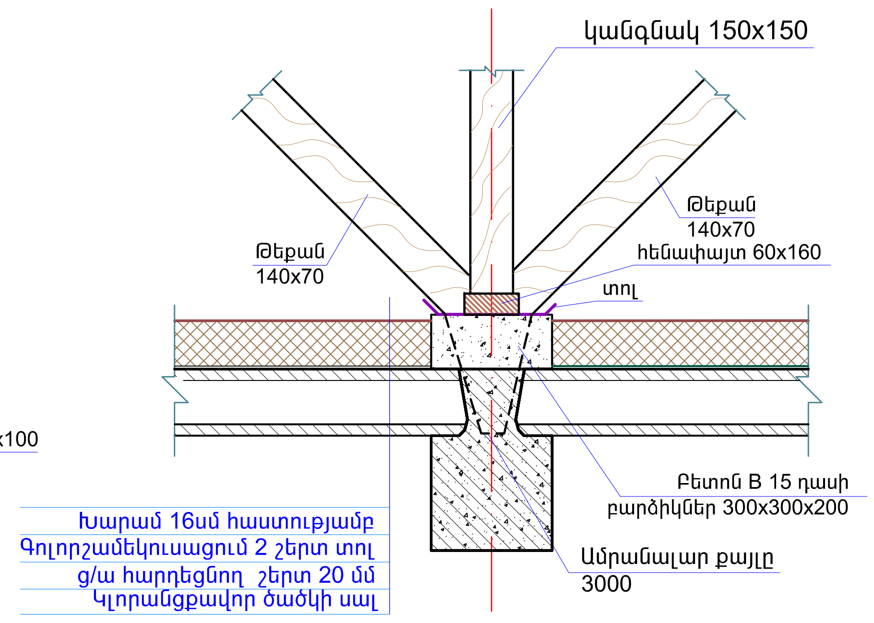

Հանգույց "11" Մ 1:20

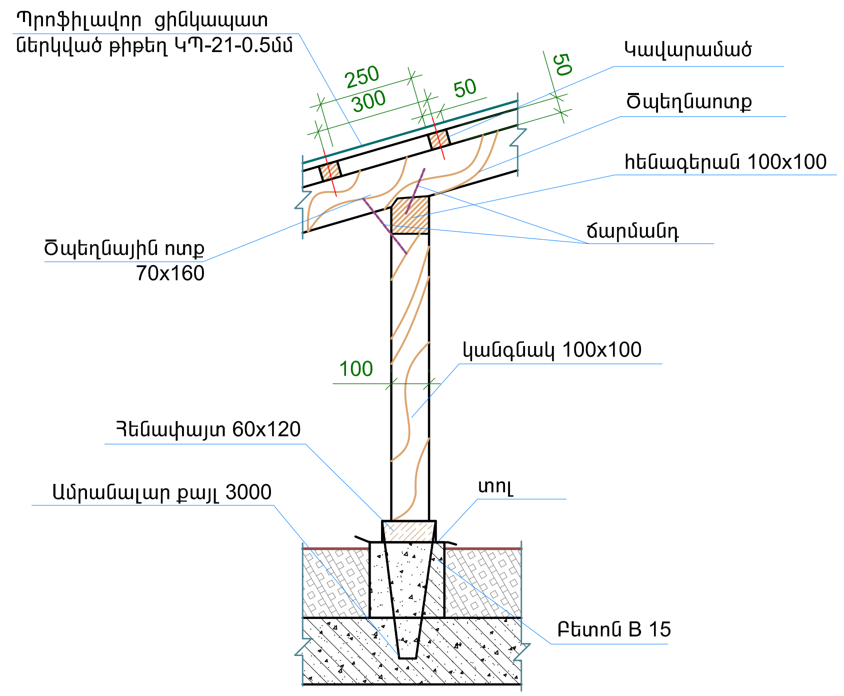

ԾԱՆՈԹՈՒԹՅՈՒՆ

1. Բոլոր չափերը տրված են մմ-ով:
2. Հեղյուսային միացումներում տափօղակների և հակամանեկների տեղադրումը պարտադիր է:
3. Փայտանյութը պատել հականեխիչ և հակահրդեհային լուծույթով:
4. Վրադիրները իրականացնել փայտից կամ մետաղից :

ՆԳՃ	Ա. Ղանիեյան	[signature]	Եղեգնաձորի համայնքապետարան — Գիրք 1
Նախագծեց	Ա. Ղանիեյան	[signature]	
			Կամոյի 2ա բազմաբնակարան շենքի տանիքի հիմնանորոգման աշխատանքային նախագիծ ՀԱՏՈՒ 1-1 /ՃՇ/
			Փուլ: ԱՆ · Թերթ: Ճ2-5 · Թերթեր: 12
			Տանիքի փայտյա էլեմենտների հանգույցներ
			2025թ. «ՆՅՈՒ ԱՐՏ ՆԱԽԱԳԻԾ» ՍՊԸ

Անկյունային ծպեղնատքի և ծպեղնատքի միացման հանգույց

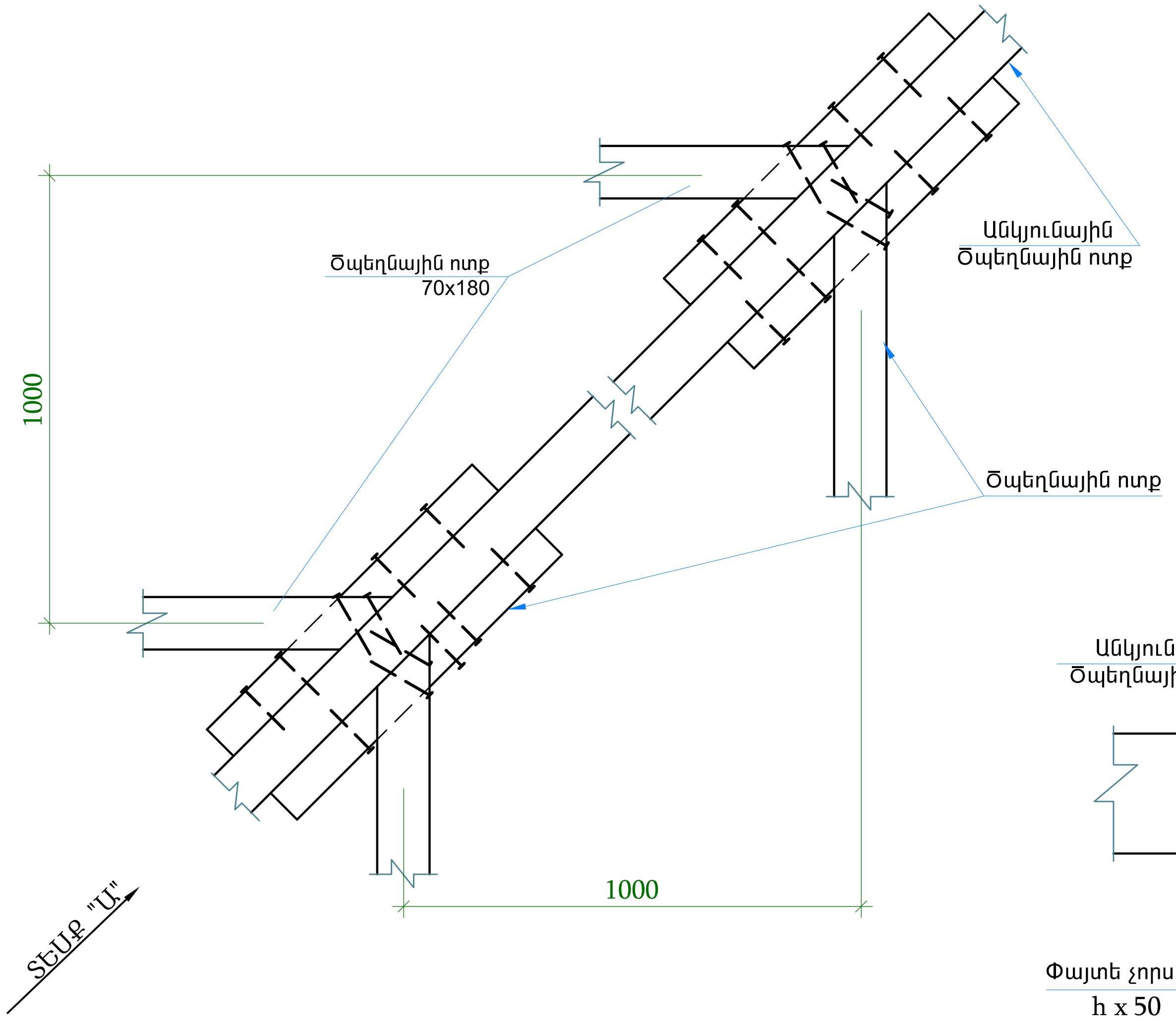

Ծպեղնատքի և թեքանի միացում

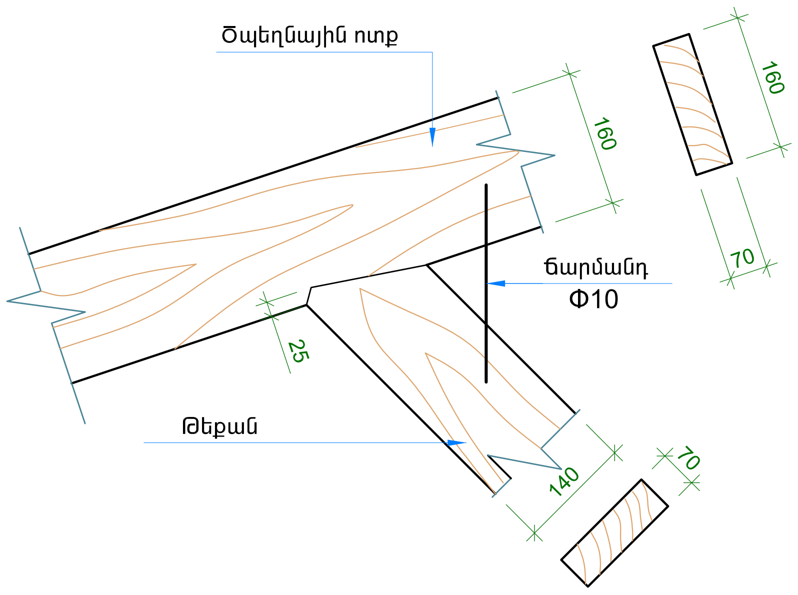

ՏԵՍՔ ՙՙԱ՚՚

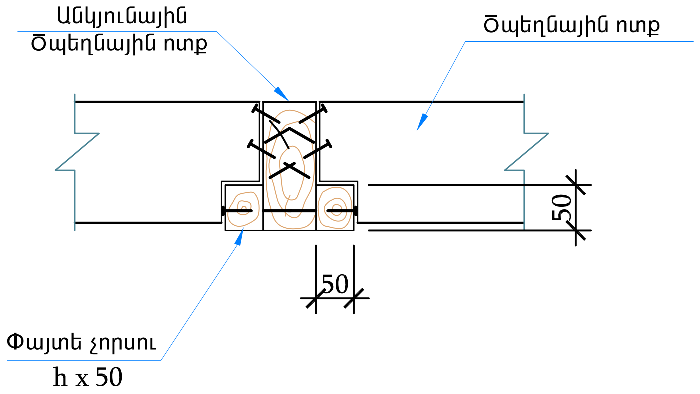

Ծպեղնատքի և թեքանի միացում / տարբերակ /

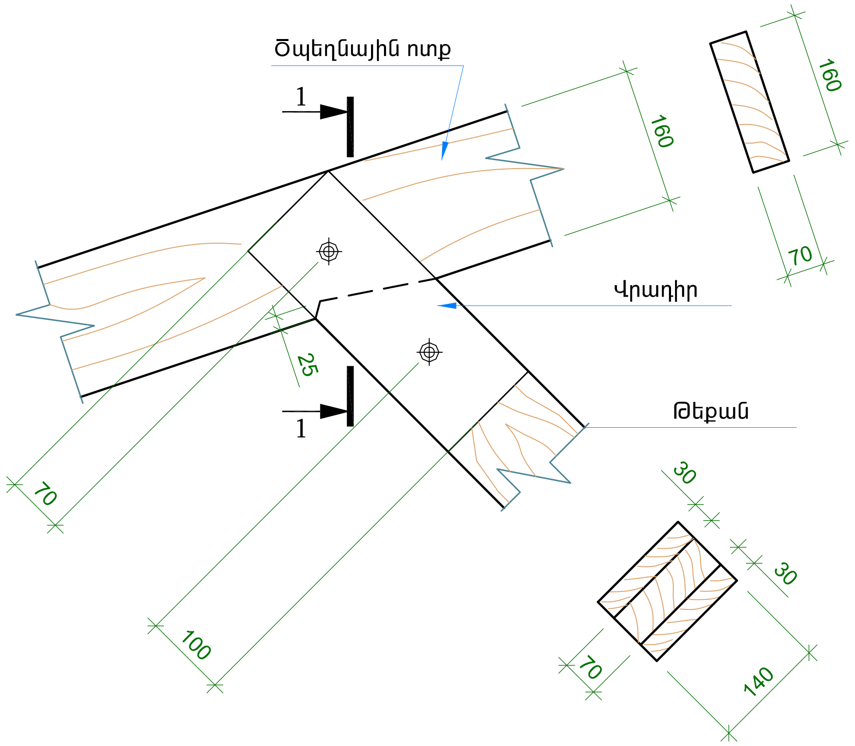

Տեսք անկյունային ծպեղնատքի դիմացից

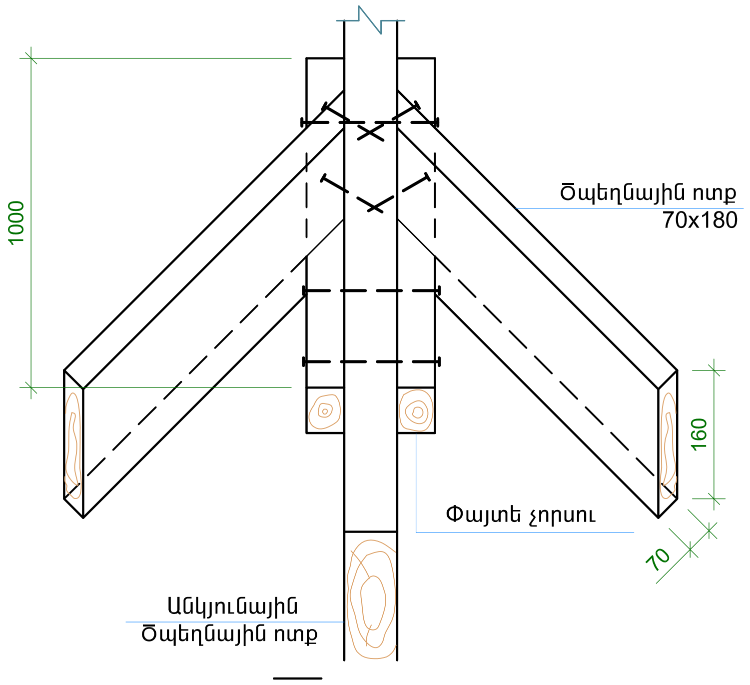

1 - 1

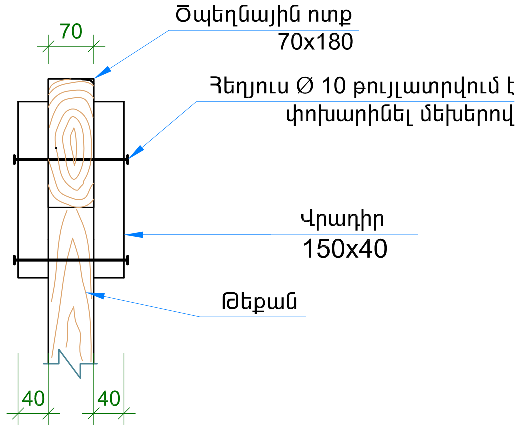

ԾԱՆՈԹՈՒԹՅՈՒՆ

1. Բոլոր չափերը տրված են մմ-ով:
2. Հեղյուսային միացումներում տափօղակների և հակամանեկների տեղադրումը պարտադիր է:
3. Փայտանյութը պատել հականեխիչ և հակահրդեհային լուծույթով:
4. Վրադիրները իրականացնել փայտից կամ մետաղից :

ՆԳՃ	Ա. Ղանիեվյան		Եղեգնաձորի համայնքապետարան			Գիրք 1
Նախագծեց	Ա. Ղանիեվյան					
			Կամոյի 2ա բազմաբնակարան շենքի տանիքի հիմնանորոգման աշխատանքային նախագիծ ՀՍՏՈՐ 1-1 /ՃՇ/	Փուլ	Թերթ	Թերթեր
				ԱՆ	Ճ2-6	12
			Տանիքի փայտյա էլեմենտների հանգույցներ	2025թ. «ՆՅՈՒ ԱՐՏ ՆԱԽԱԳԻԾ» ՍՊԸ		

Տանիքի Ջրահեռացման հանգույց Մ 1:25

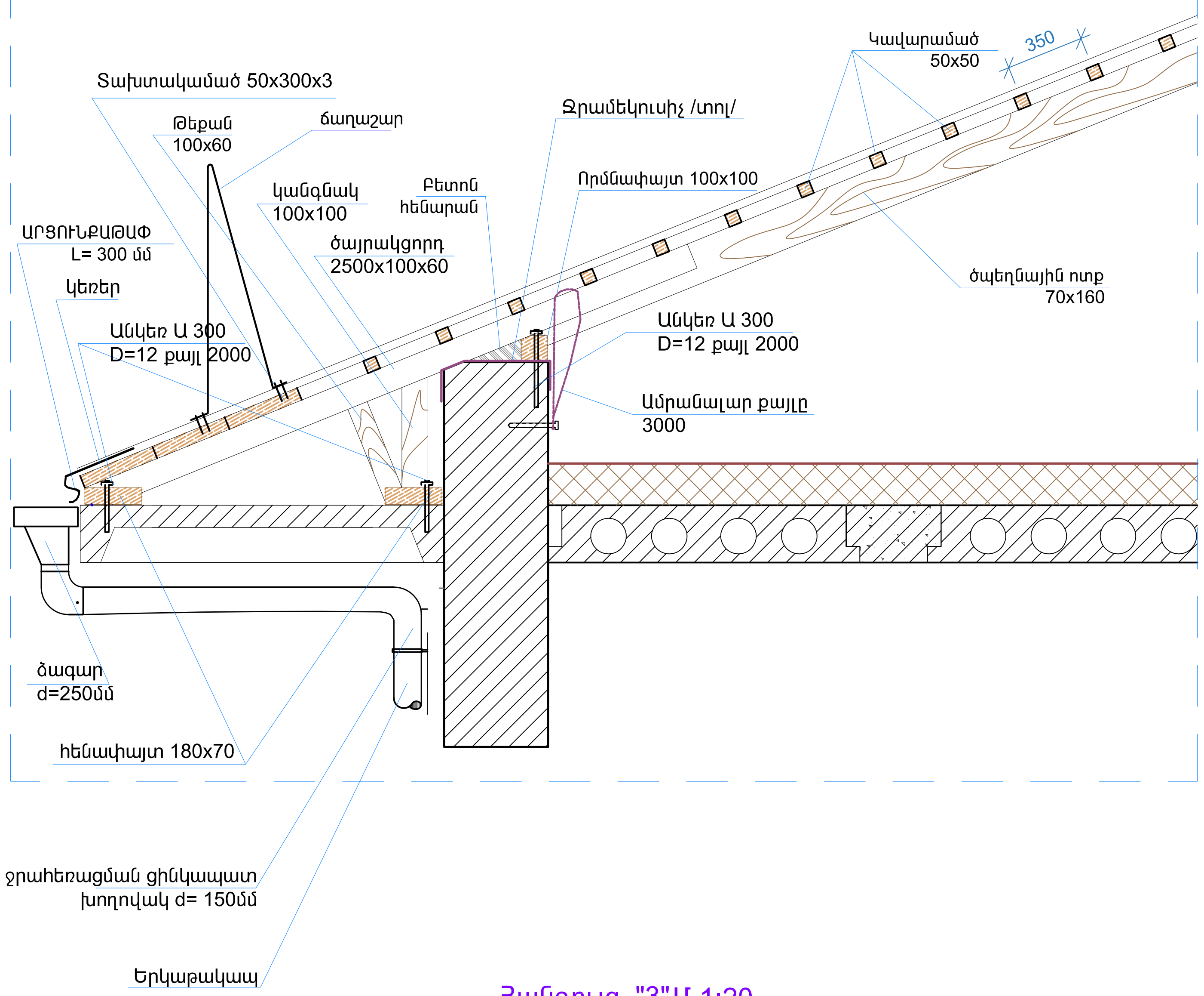

Հանգույց "3" Մ 1:20

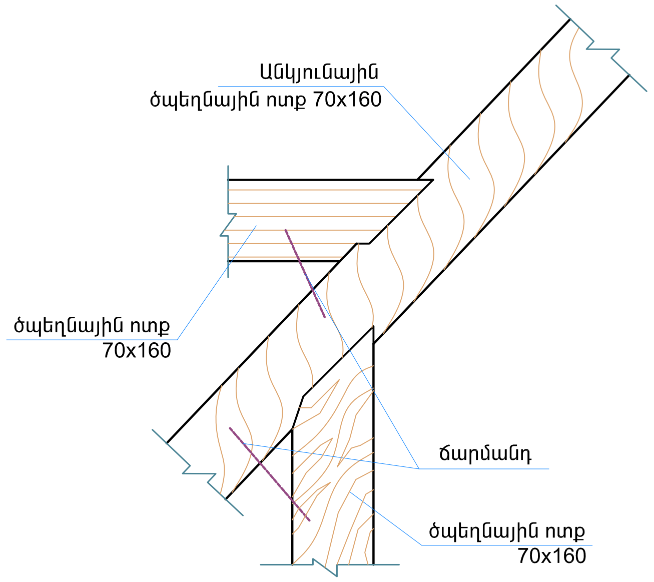

ՏԱՆԻՔԻ ԷԼԵՄԵՆՏՆԵՐԻ ԱՄՓՈՓԱԳԻՐ ԿԱՄՈՅԻ 2ա

N/N	ԱՆՎԱՆՈՒՄԸ	ՉԱՓՄԱՆ ՄԻԱՎՈՐԸ	Քանակություն
1	Պրոֆիլավոր ցինկապատ թիթեղ -0.50մ /ԿՊ21/	մ.ք	1320.0
2	Հարթ ցինկապատ թիթեղ ջրհորդանի համար d=0.50 մմ	գծ/մ	164.0
3	Հարթ ցինկապատ թիթեղ գագաթային էլեմենտների համար d=0.50	մ.ք	92.0
4			
5	Բետոն B -15 բարձիկների 300x300x200 և որմնափայտի ամրացման համար	մ.խ	1.6
6	Անկեռ d=12	կգ	48.0
7	Ամրանալար d=6	կգ	86.0
8	Ջրհորդանի ծագարներ ցինկապատ	ՀԱՏ	18 կոմպ.
9	Ջրհորդանի խողովակներ ցինկապատ D=160մմ	մ	324.0
10	Ջերմամեկուսիչ խարամ H=100մմ	մ.ք	930.0
11	Ճարմանդ d=12	կգ	145.0
12	Փայտյա կավարամածի և տախտակամածի մշակում հականեխիչ և հակահրդեհային քսուկով	մ.ք	1370.0
13	Հարթ ցինկապատ թիթեղ տանիքի պատուհանի համար d=0.5	մ.ք	38.0
14	Հարթ ցինկապատ թիթեղ տանիքի պատուհանների եզրովայի էլեմենտների համար d=0.5	մ.ք	21.4
15	փշածող∅12	կգ	85.0
16	Բետոն B -15 եզրային հատվածների պատի քայքայված հատվածներում որմնափայտի համար հենարան իրականացնելու համար	խ/Մ	2.8
17	Հարթ ցինկապատ թիթեղ օդափոխության շախտաների դուրս բերման համար d=0.55	մ.ք	121.0

ՆԳՃ	Ա. Ղանիեյան	
Նախագծեց	Ա. Ղանիեյան	

Երեզնածորի համայնքիապետարան

Գիրք 1

Կամոյի 2ա բազմաբնակարան շենքի տանիքի հիմնանորոգման աշխատանքային նախագիծ

ԻԱՏՈՐ 1-1 /ՃՇ/

Փուլ	Թերթ	Թերթեր
ԱՆ	Ճ2-7	12

Տանիքի էլեմենտների ամփոփագիր և հանգույցներ

2025թ.

«ՆՅՈՒ ԱՐՏ ՆԱԽԱԳԻԾ» ՍՊԸ

Տանիքի պատուհան և մասնագիր

ՏԱՆԻՔԻ ՊԱՏՈՒՀԱՆԻ ՀԱՏՈՒՅԹ

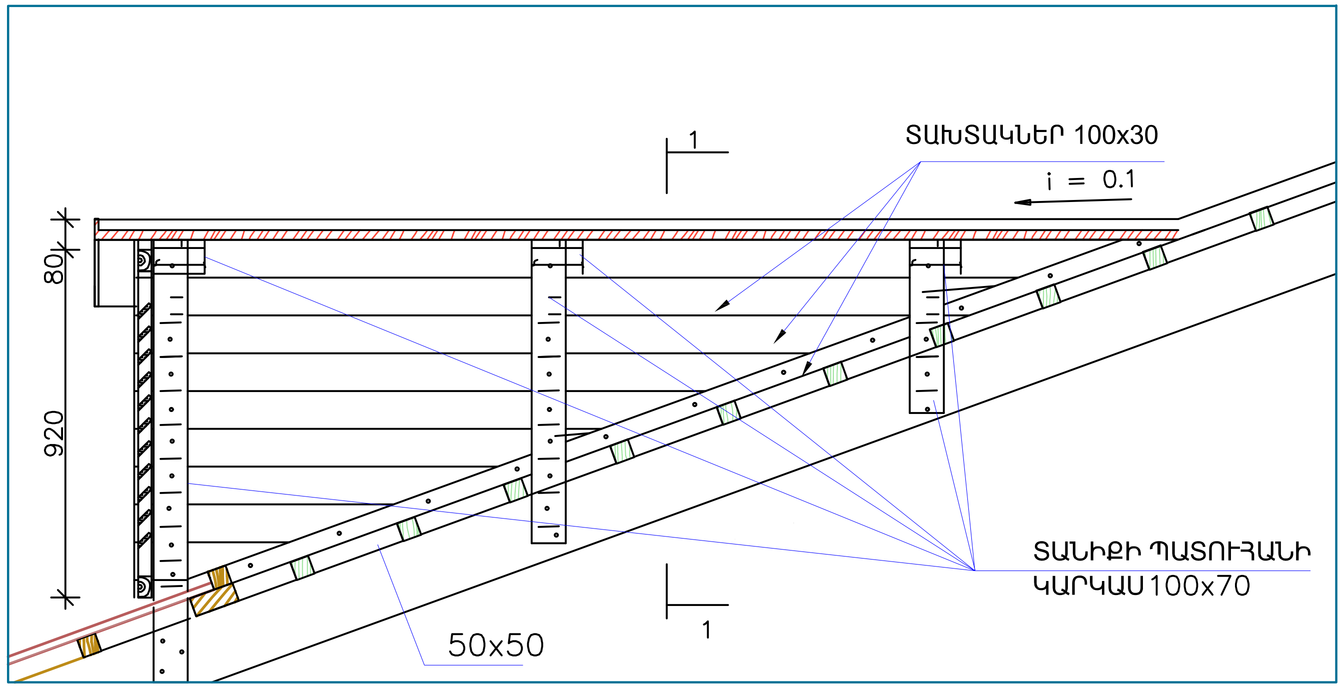

1 — 1

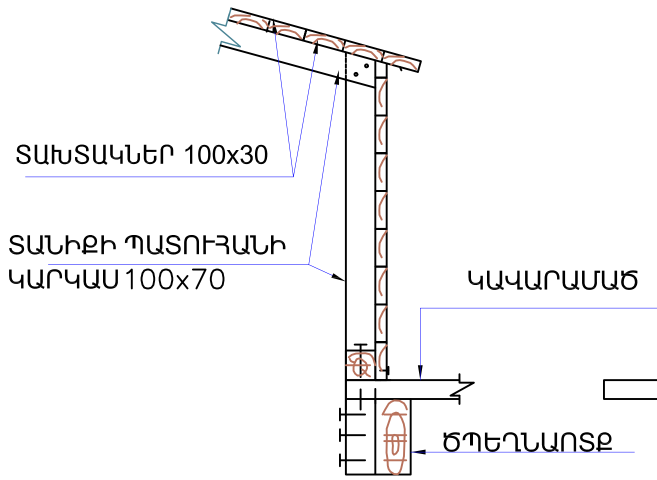

ՏԱՆԻՔԻ ՊԱՏՈՒՀԱՆԻ ՏԵՍՔԸ ԴԻՄԱՑԻՑ

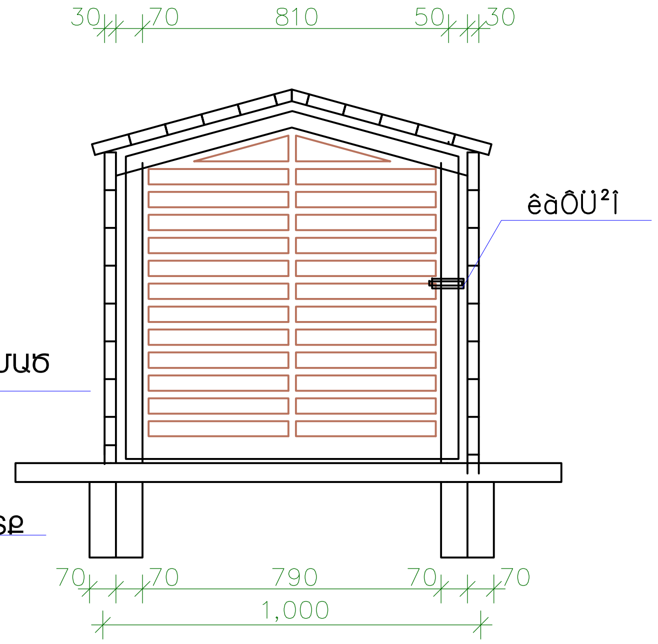

ՇԵՐՏԱՓԵՂԿԻ ՀԱՏՈՒՅԹ

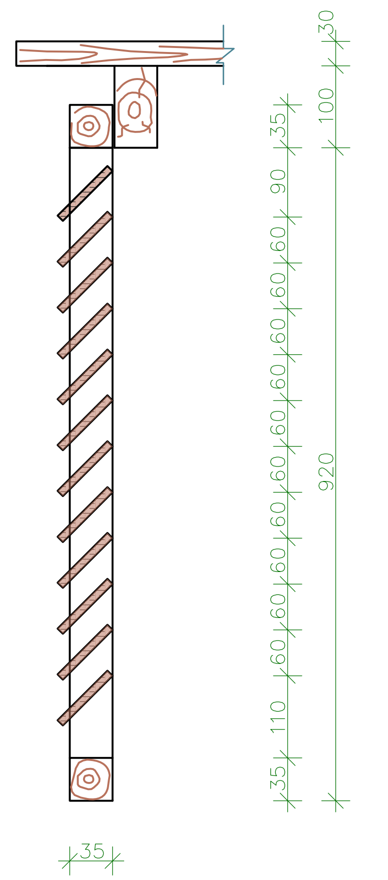

ՄԵԿ ՊԱՏՈՒՀԱՆԻ ՆՅՈՒԹԵՐԻ ՄԱՍՆԱԳԻՐ / Ընդամենը 4 հատ /

N/N	ԱՆՎԱՆՈՒՄ	ՀԱՏՎԱԾՔ	ԵՐԿԱՐ. ՄՄ	ՔԱՆԱԿ	ԾԱՎԱԼԸ $Մ^3$
1	ՉՈՐՍՈՒ	100x70	500	8	0.028
2	ՉՈՐՍՈՒ	100x70	5300		0.037
3	ՏԱԽՏԱԿ	100x30	54000	–	0.162
4	ՉՈՐՍՈՒ	50x50	2800	2	0.014
5	ՉՈՐՍՈՒ	35x35	3400		0.004
6	ՏԱԽՏԱԿ	60x15	790	11	0.008
	ԸՆԴԱՄԵՆԸ				$0.253Ø^3$
7	ՍՈՂՆԱԿ			1	
8	ՇԵՐՏԱՓԵՂԿԻ ՆԵՐԿՈՒՄ			1.9 $Մ^2$	

ԾԱՆՈԹՈՒԹՅՈՒՆ

1. Բոլոր չափերը տրված են մմ-ով£
2. Տանիքի փայտանյութը պատել հականեխիչ և հակահրդեհային լուծույթով /ՇՆևԿ 2.03.11- 85 ՇՆևԿ 2.01.02-85/:
3. Տանիքի կոնստրուկցիաները ընտրել փշատերև փայտանյութից /ԳՈՍՏ 8486-86/:
4. Փայտանյութի մեխերը ընտրել համապատասխան ԳՈՍՏ 4028-63 , տրամագիծը և չափը ճշտել տեղում:

ՆԳՃ	Ա. Ղանիեյան	
Նախագծեց	Ա. Ղանիեյան	

Եղեգնաձորի համայնքապետարան

Գիրք 1

Կամոյի 2ա բազմաբնակարան շենքի տանիքի հիմնանորոգման աշխատանքային նախագիծ
ՀԱՏՈՐ 1-1 /ՃՇ/

Փուլ	Թերթ	Թերթեր
ԱՆ	Ճ2-8	12

Տանիքի պատուհան

2025թ.

«ՆՅՈՒ ԱՐՏ ՆԱԽԱԳԻԾ» ՍՊԸ

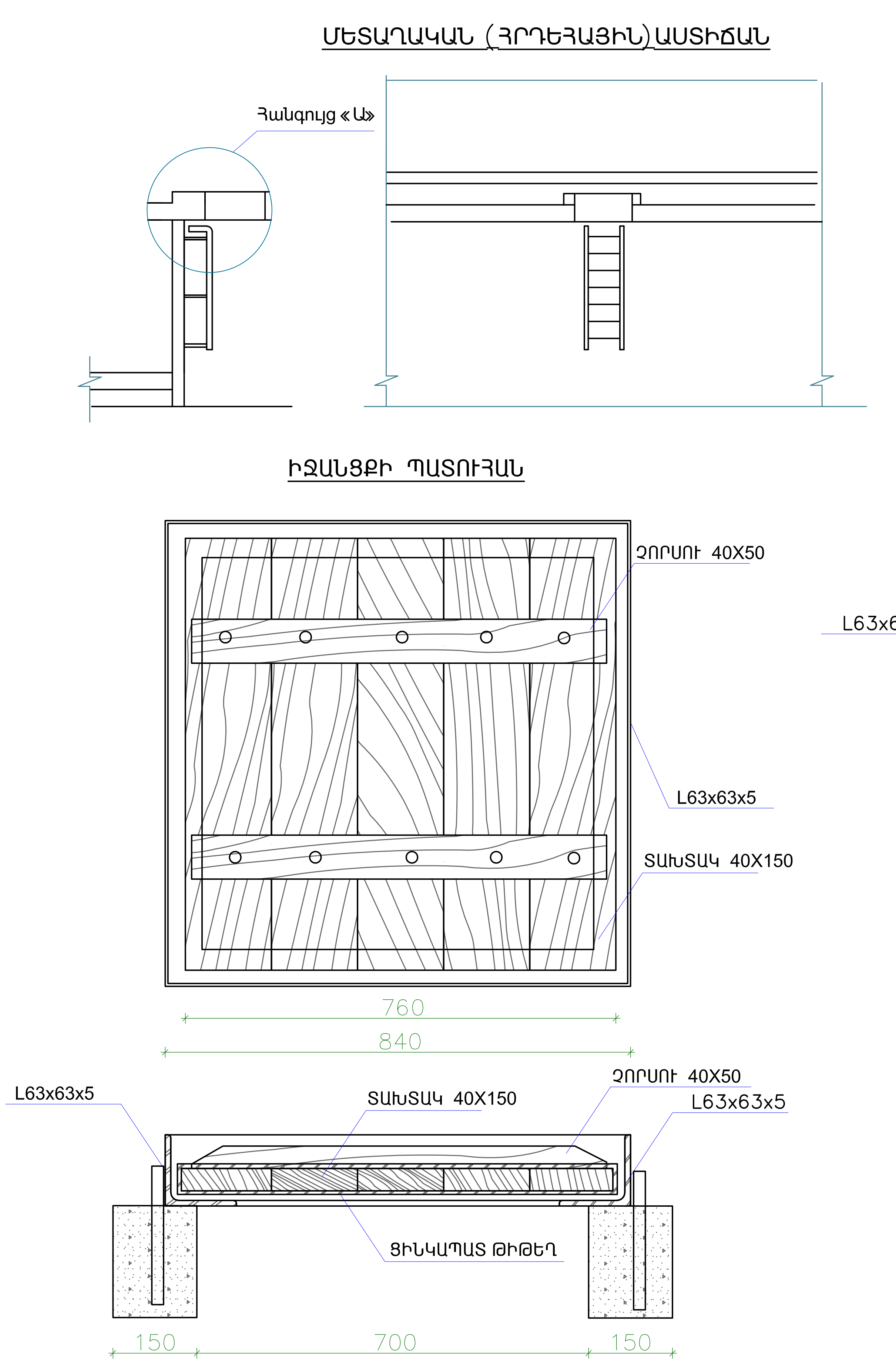

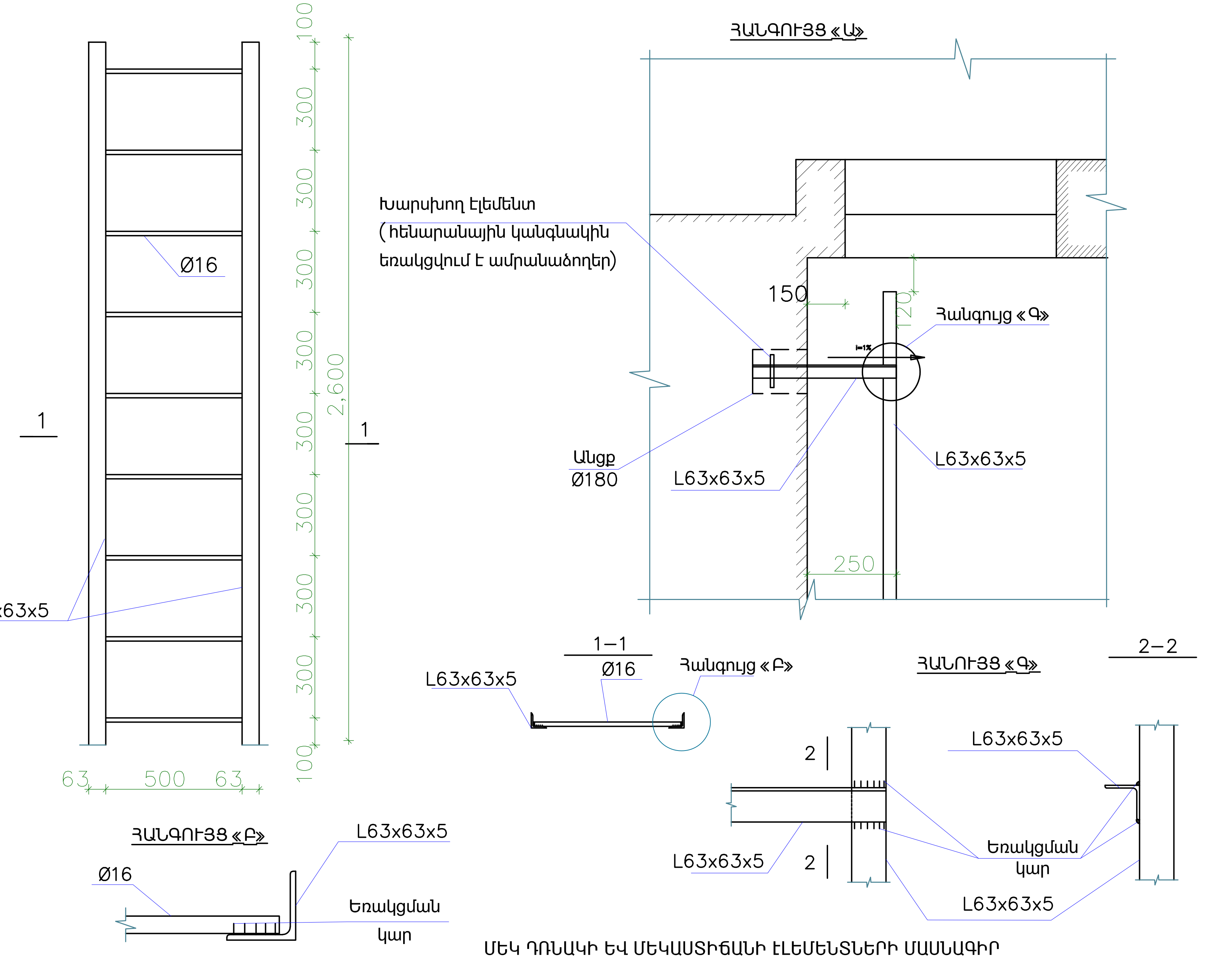

ՄԵԿ ԴՌՆԱԿԻ ԵՎ ՄԵԿԱՍՏԻՃԱՆԻ ԷԼԵՄԵՆՏՆԵՐԻ ՄԱՍՆԱԳԻՐ

	N	ՀԱՏՎԱԾՔ		ԵՐԿԱՐ. ՄՄ	ՔԱՆԱԿ	Քաշը 1 էլ. կգ	ՄԱՍՍԱ կգ
²ëîÆÖ²Ü	1	ԱՆԿՅՈՒՆԱԿ	L63x63x5	2600	2	16.2	32.4
	2	ԱՆԿՅՈՒՆԱԿ	L63x63x5	400	6	2.48	14.8
	3	ԽՈՂՈՎԱԿ	Մ 16	600	9	0.42	37.8
		ԸՆԴԱՄԵՆԸ					85.0
¸éÜ²Ï	4	ԱՆԿՅՈՒՆԱԿ	L63x63x5	840	4	5.21	20.84
	5	ՉՈՐՍՈՒ 40X50		700	2		0.003 Մ^3
	6	ՏԱԽՏԱԿ 40X150		760	5		0.023 Մ^3
	7	ՑԻՆԿԱՊԱՏ ՀԱՐԹ ԹԻԹԵՂ					1.0 Մ^2
		ՄԵՏԱՂԱԿԱՆ ԷԼԵՄԵՆՏՆԵՐԻ ՆԵՐԿՈՒՄ ՀԱԿԱԿՈՌՈԶԻՈՆ ՆԵՐԿՈՎ					2.5Մ^2
		ԴՌՆԱԿԻ ԷԼԵՄԵՆՏՆԵՐԻ ՆԵՐԿՈՒՄ					1.0 Մ^2

ԾԱՆՈԹՈՒԹՅՈՒՆ

1. ԲՈԼՈՐ ՉԱՓԵՐԸ ՏՐՎԱԾ ԵՆ ՄՄ-ՈՎ:
2. ԵՌԱԿՑՈՒՄԸ ԻՐԱԿԱՆԱՑՆԵԼ Э42A ՏԻՊԻ ԷԼԵԿՏՐՈԴՈՎ:
3. ԵՌԱԿՑՄԱՆ ԿԱՐԱՆԻ ՀԱՍՏՈՒԹՅՈՒՆԸ ԸՆԴՈՒՆԵԼ K=6ՄՄ, ԲԱՑԻ ՎԵՐԱՊԱՀՎԱԾՆԵՐԻՑ:
4. ԱՍՏԻՃԱՆԻ ԿԱՆԳՆԱԿՆԵՐԸ ԱՆՑՔԵՐՈՒՄ ՏԵՂԱԴՐԵԼՈՒՑ ՀԵՏՈ ԿԱՏԱՐԵԼ ԱՆՑՔԵՐԻ ՃՆՇՈՒՄԱՅԻՆ ԼՑԱՓԱԿՈՒՄ ՊՈԼԻՄԵՐ ՑԵՄԵՆՏՈՎ:
5. ԴՌՆԱԿ ԵՎ ՄԵՏԱՂԱԿԱՆ ԱՍՏԻՃԱՆ ՆԱԽԱՏԵՍՎԱԾ Է մեկ ՀԱՏ

ՆԳԾ	Ա. Դանիելյան		Եղեգնաձորի համայնքապետարան		Գիրք 1
Նախագծեց	Ա. Դանիելյան				
			Կամոյի 2ա բազմաբնակարան շենքի տանիքի հիմնանորոգման աշխատանքային նախագիծ ԽՏՍՈՐ 1-1 /ՃՇ/	Փուլ: ԱՆ	Թերթ: Ճշ-9 / Թերթեր: 12
			Տանիքի բարձրացող աստիճան	2025թ. «ՆՅՈՒ ԱՐՏ ՆԱԽԱԳԻԾ» ՍՊԸ	

օդափոխության բլոկի և տանիքի ծածկույթի միացման հանգույց

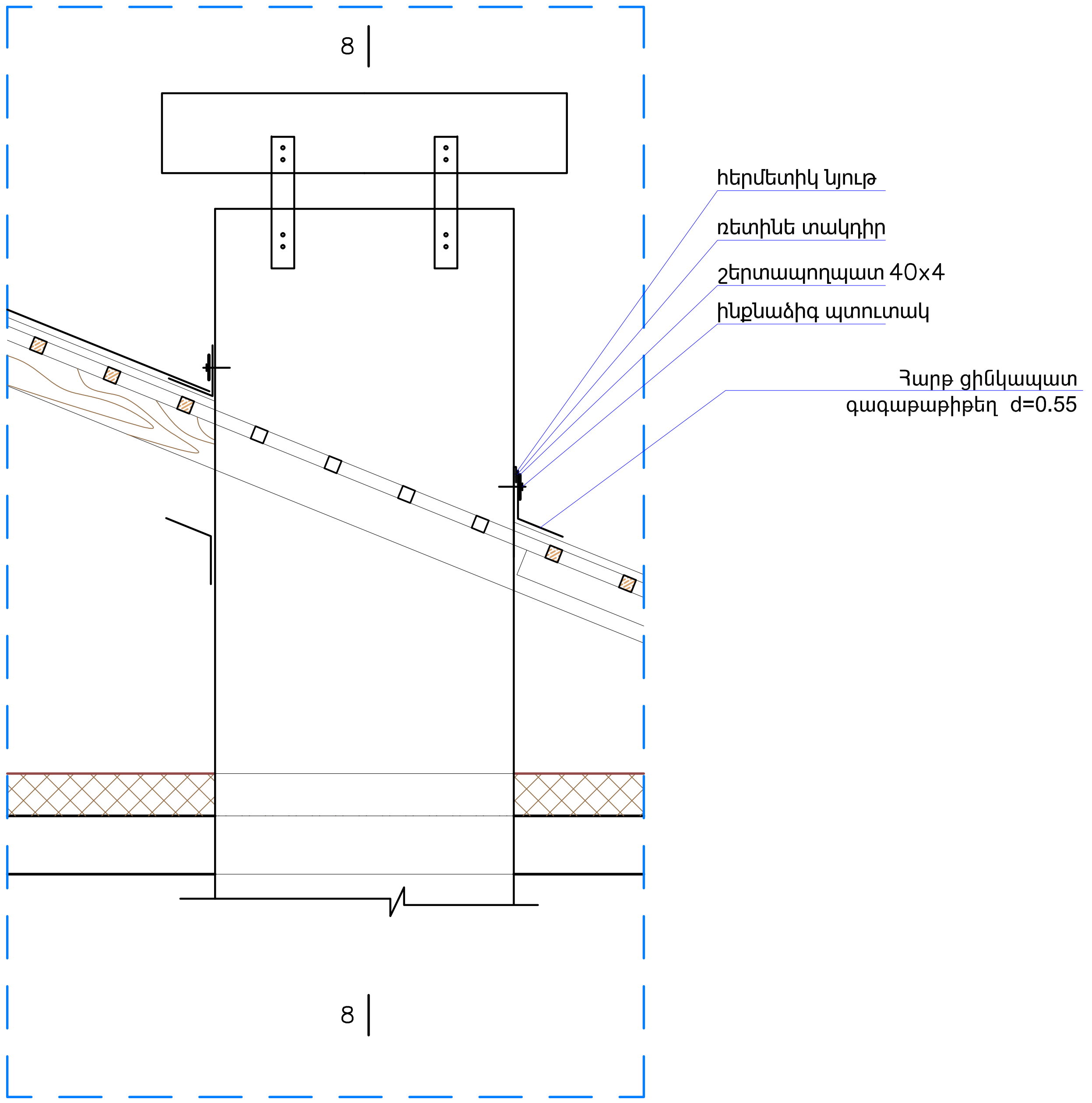

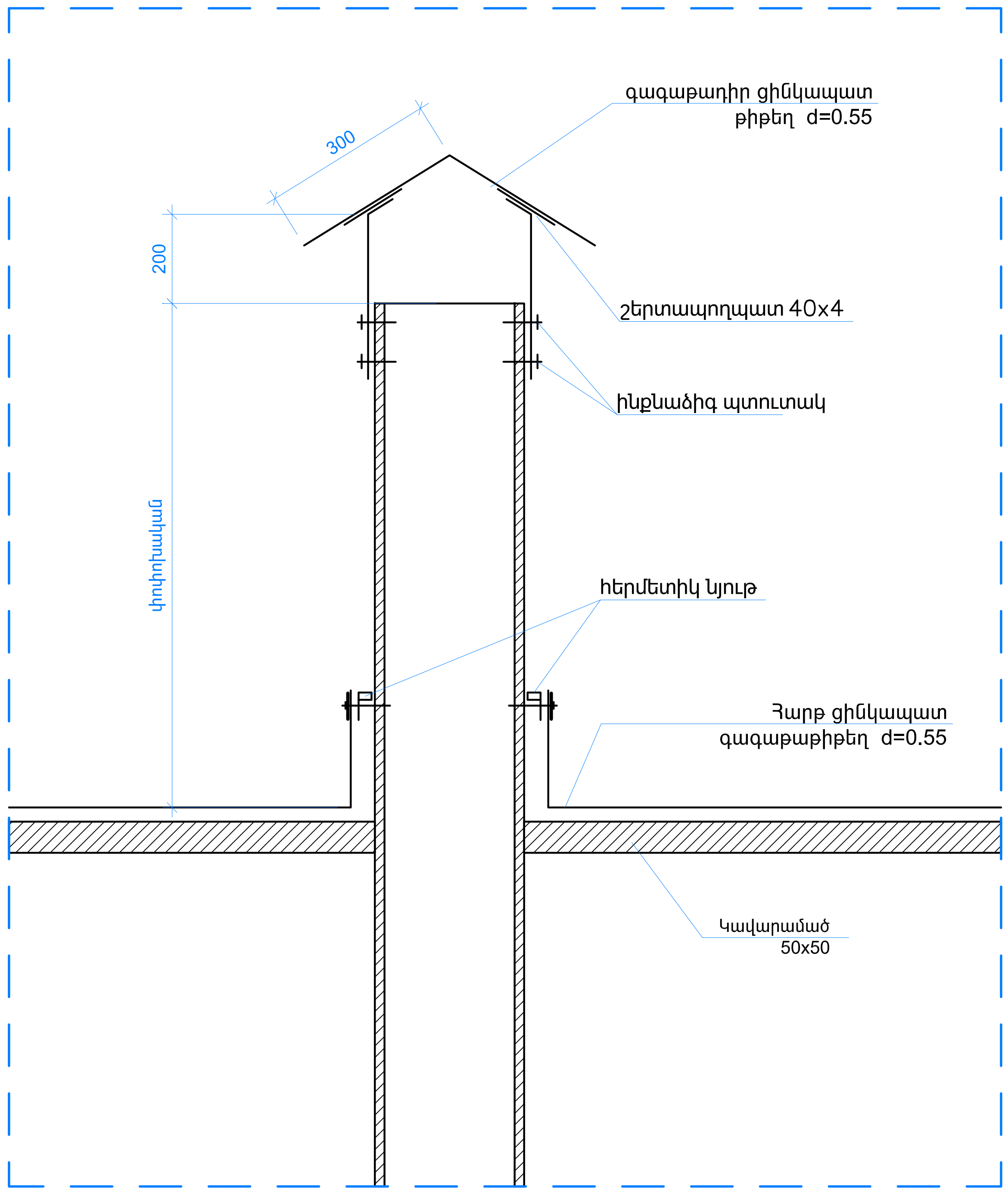

ՆԳՃ	Ա. Դանիելյան		Երեգնածորի համայնքապետարան			Գիրք 1
Նախագծեց	Ա. Դանիելյան					
			Կամոյի 2ա բազմաբնակարան շենքի տանիքի հիմնանորոգման աշխատանքային նախագիծ ՀԱՏՈՐ 1-1 /ՃՇ/	Փուլ	Թերթ	Թերթեր
				ԱՆ	Ճ2-10	12
			օդափոխության բլոկի և տանիքի ծածկույթի միացման հանգույց	2025թ. «ՆՅՈՒ ԱՐՏ ՆԱԽԱԳԻԾ» ՍՊԸ		

N/N	Աշխատանքների անվանումը	120 օր
1	Շին.մոնտաժային աշխատանքների նախապատրաստում	
2	քանդման ենթակա աշխատանքների իրականացում	
3	Տանիքի ապամոնտաժում	
4	Տանիքի հիմնակմախքի և ծածկույթի իրականացում	
5	Սանհանգույցների հիմնանորոգում, ինժեներական ցանցի անցկացում, սանտեխնիկայի տեղադրում	
6	հայտնաբերված թերությունների վերացում,տարածքի մաքրում	
7	անհրաժեշտ փաստաթղթերի նախապատրաստում, շահագործման հանձնում	

ՀԱՎԵԼՎԱԾ

1. Շինարարական աշխատանքները կատարելու համար պահանջվում է հետևյալ լիցենզիան Շինարարության իրականացում ըստ քաղաքաշինության հետևյալ ոլորտի Բնակելի, հասարակական և արտադրական
2. Կապալի օբյեկտի դրա առանձին մասերի և օգտագործված նյութերի երաշխիքային ժամկետները 10 տարի.
3. Հիմնանորոգման աշխատանքների կատարման համար պահանջվող անհրաժեշտ ժամկետը 120 օր

ԾԱՆՈԹՈՒԹՅՈՒՆ

Շին աշխատանքները սկսելուց առաջ անհրաժեշտ է տարանջատել անվտանգության գոտիները, բացառել կողմնակի անձանց մուտքը շին. հրապարակի տարածք, ամբողջությամբ հոսանքազրկել շին. հրապարակի տարածքի բոլոր էլեկտրական գծերը , ապամոնտաժման աշխատանքներում ներգրաված բոլոր անձանց անցկացնել աշխատանքի անվտանգության կանոնների դասնթաց:

Շին.հրապարակում առաջարկվող ղեկավար և բանվորական կազմի անվանացանկ

N/N	ԱՆՎԱՆՈՒՄ	Չ/Մ	ՔԱՆԱԿ
1	Ինժեներ շինարար	մարդ	1
2	Ինժեներ էլեկտրոտեխնիկ	մարդ	1
3	Ինժեներ սանտեխնիկ	մարդ	1
4	բանվոր	մարդ	3

ՆԳԾ	Ա. Դանիելյան	
Նախագծեց	Ա. Դանիելյան	

Եղեգնաձորի համայնքիապետարան

Գիրք 1

Կամոյի 2ա բազմաբնակարան շենքի տանիքի հիմնանորոգման աշխատանքային նախագիծ

ՀԱՏՈՐ 1-1 /ՃՇ/

Փուլ	Թերթ	Թերթեր
ԱՆ	Ճ2-11	12

Շին. աշխատանքների ժամանակացույց

2025թ.

«ՆՅՈՒ ԱՐՏ ՆԱԽԱԳԻԾ» ՍՊԸ